カタログ　No.1

□貯蔵・保管容器

□監視・管理容器

KATO STAINLESS KAGAKU CO.,LTD.

Ⅰ-① 貯蔵用タンク　ＳＴ シリーズ

汎用容器

材質　ＳＵＳ３０４　仕上げ　バフ#３２０

ＳＴ

貯蔵用タンク

コード	容量Ｌ	内径mm	高さmm	板厚mm	価格 円
ST-18	4	180	180	0. 7	6, 100
21	7	210	210	0. 7	7, 800
24	10	240	240	0. 7	9, 300
27	15	270	270	0. 8	11, 300
30	20	300	300	0. 8	13, 600
33	25	330	330	0. 8	16, 600
36	36	360	360	0. 9	20, 200
39	45	387	390	0. 9	24, 200
39H	50	387	480	0. 9	27, 100
43	65	430	450	1. 0	30, 400
43H	70	430	520	1. 0	33, 300
47	80	470	470	1. 2	37, 300
47H	100	470	600	1. 2	41, 500

蓋　ストック蓋

コード	容量Ｌ	内径mm	高さmm	板厚mm	価格 円
ST-565	150	565	600	1.2	63, 400
565H	200	565	900	1.2	74, 800

蓋　平蓋
取手付

ＳＴ-３１６Ｌ

コード	容量Ｌ	内径mm	高さmm	板厚mm	価格 円
ST-24-316L	10	240	240	0.8	19, 700
30-316L	20	300	300	0.8	24, 400
36-316L	36	360	360	1.0	33, 900
43-316L	65	430	450	1.0	44, 900

材質・・・本体、蓋　ＳＵＳ３１６Ｌ　　取手、ストック蓋のツマミは、ＳＵＳ３０４

ＳＵＳ３１６Ｌ・・・ＳＵＳ３０４にモリブデン鋼を添加したローカーボンの材質です。
ＳＵＳ３０４と比較して、酸に対しての耐食性に優れています。

Ⅰ-② タンク用台車 ＫＭ シリーズ

台車

ＫＭ

コード	適用タンク径	内径 mm	高さ mm	車輪径 mm	価格 円
KM-30	300	306	73	50	7，900
33	330	335	73	50	9，200
36	360	365	90	65	12，900
39	387	392	90	65	14，500
43	430	435	103	75	15，800
47	470	477	103	75	17，800

材質　台車・・・SUS　304
キャスター金具・・・SSクロームメッキ
車輪・・・ゴム
キャスター　2個自在、2個自在ストッパー付き

ＫＭ

コード	適用タンク径	内径 mm	高さ mm	車輪径 mm	価格 円
KM-565	565	578	135	100	52，700
635	635	650	170	125	92，600
770	770	785	170	125	96，600
77H	77H	785	194	130	

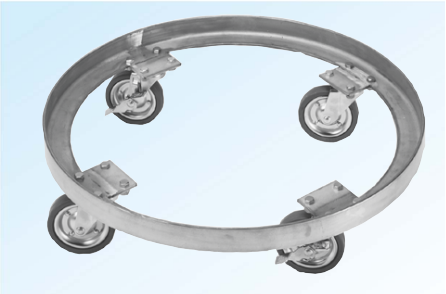

材質　台車・・・SUS　304
キャスター金具・・・SSクロームメッキ
車輪・・・ゴム
キャスター　2個自在、2個自在ストッパー付き

ＫＭＳ

オールステンレス製キャスター

コード	適用タンク径	内径 mm	高さ mm	車輪径 mm	価格 円
KMS-30	300	306	93	65	26，400
33	330	335	93	65	27，000
36	360	365	93	65	27，600
39	387	392	93	65	28，800
43	430	435	101	75	30，000
47	470	477	101	75	34，800
565	565	578	135	100	78，900
635	635	650	170	125	
77	770	785	170	125	
77H	770	785	194	130	

材質　台車、キャスター金具・・・SUS　304
車輪・・・ナイロンウレタン
キャスター　2個自在、2個自在ストッパー付き

ＫＭＳ５６５～７７Ｈ はアングルタイプの台車です。

備考
高さは、タンクを台車に載せた時、タンクの底から床面までの高さです。
台車ＫＭ、ＫＭＳは、テーパー付タンクには、適しません。

台車セット

Ⅰ-③ 貯蔵用大型タンク　ＳＴ、ＯＴ シリーズ

汎用容器　　材質　ＳＵＳ３０４　仕上げ　バフ#３２０

ＳＴ、ＯＴ

３００Ｌ～１０００Ｌの大型汎用貯蔵タンク

コード	容量Ｌ	内径 mm	高さ mm	板厚 mm	価格　円
ST-６３５	３００	６３５	１０００	１．５	１７６，８００
７７	４００	７７０	９００	２．０	２８０，４００
７７Ｈ	５００	７７０	１１００	２．０	３４１，５００
１００	７５０	１０００	１０３５	２．０	
１００Ｈ	１０００	１０００	１３６０	２．０	

蓋　平蓋　取手　なし

ハカマ付

ＳＴ６３５、７７、７７Ｈは、パチン錠タイプ及び、レバーバンド式の密閉タイプにも変更できます。

ＯＴ型蓋の変更も可能です

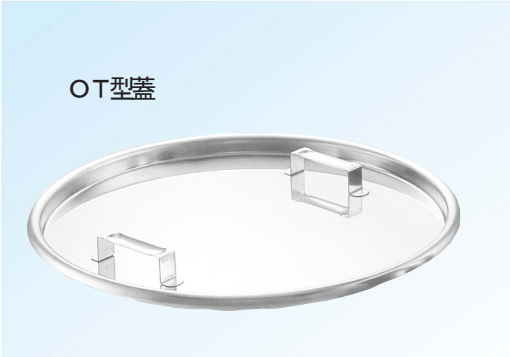

Ⅰ-④ テーパー付タンク ＴＰ－ＳＴ シリーズ

汎用容器　　材質　ＳＵＳ３０４　仕上げ　バフ#３２０

ＴＰ－ＳＴ

タンクの上径より下径を小さくしてテーパーを付けました。
使用しない時には、スペースの削減が出来ます。
従来のタンクより、板圧を薄くして軽量化しています。

コード	容量Ｌ	上内径	下内径	高さ	板厚	価格 円
TP-ST-24	10	240	230	244	0.6	10, 200
27	15	270	260	279	0.7	12, 400
30	20	300	289	304	0.7	15, 200
33	25	330	318	336	0.7	18, 300
36	35	360	346	362	0.8	22, 100
39	45	387	373	405	0.8	26, 300
43	65	430	413	475	0.9	33, 200
47	80	470	452	485	1.0	41, 500
47H	100	470	448	615	1.0	45, 600
565	150	565	543	635	1.0	69, 700
565H	200	565	534	905	1.0	83, 600

単位mm

各タンクに全て取手付
ＴＰ－ＳＴ－２４～４７Ｈは、ストック蓋が付いています。
ＴＰ－５６５～５６５Ｈは、平蓋が付いています。
テーパー付タンクは、ＫＭ、ＫＭＳの台車は、使用出来ません。

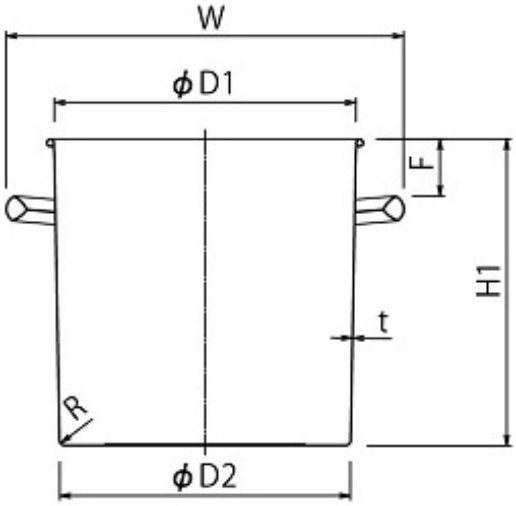

Ⅰ-⑤　密閉タンク　ＣＴＨ、ＣＴＢ シリーズ

パチン錠タイプ　　材質　ＳＵＳ３０４ 仕上げ　バフ#３２０

湿気を嫌う粉体、揮発性の液体の貯蔵、搬送に最適です。

本体と密閉タンク用の蓋の間にシリコンパッキンを入れ、パチン錠で締め、密閉性を高めています。

ＣＴＢ（吊り下げタイプ）

コード	容量L	内径 mm	高さ mm	パチン錠数	価格　円
CTB-18	4	180	180	3	12，300
21	7	210	210	3	14，200
24	10	240	240	3	16，800
27	15	270	270	3	18，700
30	20	300	300	3	20，700
33	25	330	330	4	25，800

パッキンは、標準仕様で本体側に付くシリコンのＡタイプです。

ＣＴＨ（取手タイプ）

コード	容量L	内径 mm	高さ mm	パチン錠数	価格　円
CTH-18	4	180	180	3	11，900
21	7	210	210	3	12，900
24	10	240	240	3	15，500
27	15	270	270	3	17，400
30	20	300	300	3	19，400
33	25	330	330	4	24，500
36	36	360	360	4	29，700
39	45	387	390	4	33，500
39H	50	387	480	4	36，400
43	65	430	450	5	41，500
43H	70	430	520	5	44，400
47	80	470	470	6	51，600
47H	100	470	600	6	55,500
565	150	565	600	6	81，800
565H	200	565	900	6	92，200

パッキンは、ＣＴＨ-１８～４７Ｈまで、標準仕様で本体側に付くシリコンのＡタイプです。
３００Ｌ、４００Ｌ、５００Ｌ、７５０Ｌ，１０００Ｌの容量のＣＴＨタイプも製作します。
ＣＴＨ-５６５、５６５Ｈは、取手付、ハカマ付です。パッキンは、蓋側に付きます。

ＣＴＨ-３１６Ｌ（取手タイプ）

コード	容量L	内径 mm	高さ mm	板厚 mm	価格　円
CTH-24-316L	10	240	240	0.8	21，800
30-316L	20	300	300	0.8	26，700
36-316L	36	360	360	1.0	40，000
43-316L	65	430	450	1.0	52，600

材質・・・本体、蓋　ＳＵＳ３１６Ｌ　取手、パチン錠は、ＳＵＳ３０４

ＳＵＳ３１６Ｌ・・・ＳＵＳ３０４にモリブデン鋼を添加したローカーボンの材質です。
ＳＵＳ３０４と比較して、酸に対しての耐食性に優れています。

パッキン　ＰＱＡ、ＰＱＢ

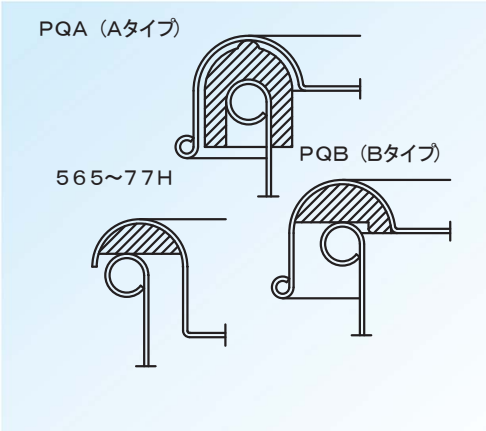

ＰＱＡ（Ａタイプ）・・・標準タイプで本体のフチのカール部分に被さるシリコンのパッキン。
ＰＱＢ（Ｂタイプ）・・・密閉蓋のミゾに装着したシリコンパッキン。
パッキン材質は、シリコン以外に下記の材質を製作します。

フッ素ゴム　ＦＫＭ・・・Ｆ
クロロプレンゴム　ＣＲ・・・Ｃ
ニトリルゴム　ＮＢＲ・・・Ｎ
エチレンプピロレンゴム　ＥＰＤＭ・・・Ｅ

ＰＱＡ、ＰＱＢのＱの文字の代わりに、Ｆが入いると、材質がフッ素ゴムになります。

Ⅰ-⑥ レバー式密閉タンク　ＣＴＬ シリーズ

レーバーバンドタイプ

材質　ＳＵＳ３０４　仕上げ　バフ#３２０

湿気を嫌う粉体、揮発性の液体の 貯蔵、搬送に最適です。

本体と密閉タンク用の蓋の間にシリコンパッキンを入れ、レバーバンドで締め、密閉性を高めています。バンドには、ロックピンが付いて、バンドが外れない構造になっています。ただし、５６５、５６５Ｈは、ロックピンは、付いていません。

ＣＴＬ

コード	容量L	内径 mm	高さ mm	価格 円
CTL-24	10	240	240	21，800
27	15	270	270	23，600
30	20	300	300	25，400
33	25	330	330	32，100
36	36	360	360	38，200
39	45	387	390	43，000
39H	50	387	480	45，800
43	65	430	450	50，300
43H	70	430	520	53，200
47	80	470	470	61，700
47H	100	470	600	65，300
565	150	565	600	85，200
565H	200	565	900	95，600

ＣＴＬ-５６５、５６５Ｈは、取手付、ハカマ付です。
３００L、４００L、５００L、７５０L、１０００L
容量のＣＴＬタイプ製作します。

レバーバンドには、立ち上がりがついており、空の時には、
積重ねて保管できます。
ＣＴＬ－５６５以上のタンクは積み重ね出来ません。

ＣＴＬ-３１６Ｌ

コード	容量L	内径 mm	高さ mm	板厚 mm	価格 円
CTL-24-316L	10	240	240	0.8	30，600
30-316L	20	300	300	0.8	34，200
36-316L	36	360	360	1.0	52，400
43-316L	65	430	450	1.0	65，500

材質・・・本体、蓋　ＳＵＳ３１６Ｌ　取手、レバーバンドは、ＳＵＳ３０４

ＳＵＳ３１６Ｌ・・・ＳＵＳ３０４にモリブデン鋼を添加したローカーボンの材質です。
ＳＵＳ３０４と比較して、酸に対しての耐食性に優れています。

パッキン　ＰＱＬ

ＰＱＬ・・・標準タイプの材質は、シリコンで、蓋のミゾに装着し、
取り外しが可能です。
パッキン材質は、シリコン以外に下記の材質を製作します。
フッ素ゴム　ＦＫＭ・・・Ｆ
クロロプレンゴム　ＣＲ・・・Ｃ
ニトリルゴム　ＮＢＲ・・・Ｎ
エチレンプピロレンゴム　ＥＰＤＭ・・・Ｅ
ＰＱＬのＱの文字の代わりに、Ｆが入いると、材質がフッ素ゴムになります。

ＣＴＬ－５６５以上のタンクは、パッキン形状、バンド形状が右図と異なります。

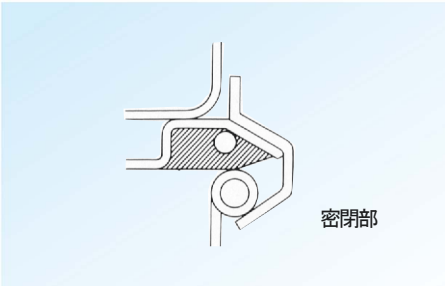

Ⅰ-⑦ テーパー付密閉タンクTP-CTH、CTB、CTL

材質　SUS304　仕上げ　バフ#320

密閉構造のテーパー付きタンクのシリーズです。

ＴＰ-ＣＴＨ（取手タイプ）　パチン錠タイプ

コード	容量L	上内径	下内径	高さ	パチン錠数	価格　円
TP-CTH-24	10	240	230	244	3	16，800
27	15	270	260	279	3	19，400
30	20	300	289	304	3	21，300
33	25	330	318	336	4	27，100
36	35	360	346	362	4	32，200
39	45	387	373	405	4	36，800
43	65	430	413	475	4	45，600
47	80	470	452	485	5	56，800
47H	100	470	448	615	5	63，200
565	150	565	543	635	6	91，900
565H	200	565	534	905	6	107，300

単位mm

パッキンは、ＣＴＨ-１８～４７Ｈまで、標準仕様で本体側に付く
シリコンのＡタイプです。

ＣＴＨ-５６５、５６５Ｈは、目盛り付、取手付、ハカマ付です。
パッキンは、蓋側に付きます。

ＴＰ-ＣＴＢ（吊り下げタイプ）　パチン錠タイプ

コード	容量L	上内径	下内径	高さ	パチン錠数	価格　円
TP-CTB-24	10	240	230	244	3	18，700
27	15	270	260	279	3	20，700
30	20	300	289	304	3	22，600
33	25	330	318	336	4	28，400

単位mm

TP-CTL（取手タイプ）　レバーバンドタイプ

コード	容量L	上内径	下内径	高さ	価格　円
TP-CTL-24	10	240	230	244	23，900
27	15	270	260	279	26，100
30	20	300	289	304	27，800
33	25	330	318	336	35，500
36	35	360	346	362	39，900
39	45	387	373	405	48，400
43	65	430	413	475	55，500
47	80	470	452	485	65，300
47H	100	470	448	615	69，000
565	150	565	543	635	97，500
565H	200	565	534	905	112，000

単位mm

ＴＰ－ＣＴＬ５６５，５６５Ｈは、バンドの形状写真と異なります。

積重ね式密閉容器

省スペースで便利な積重ね可能なクリップ式密閉容器です

- 底自体に段を付けることで積重ねを可能にしました。
- 底とクリップが干渉せず積み重ねが出来、省スペースになります。
- 多段積み袴の取付けに比べ約11%の軽量となり、外面に異物や洗浄液も溜まらず衛生的です。
- 密閉式ですので内容物の飛散を防止し、外からのホコリ等の混入を防ぎます。

CTH-STA

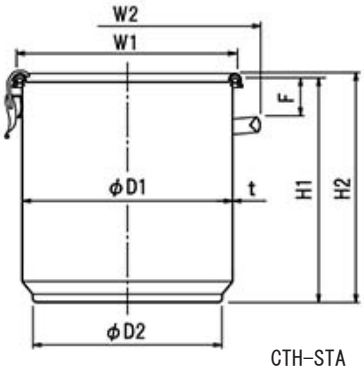

CTH-STA

仕様

容器本体・・・・・・SUS304
蓋・・・・・・・・・SUS304
取手・・・・・・・・SUS304
キャッチクリップ・・SUS304
パッキン・・・・・・シリコンゴム（食品衛生法適合品）

表面処理：内外面バフ研磨
使用条件：大気圧（加減圧不可）

※容器運搬用台車[KMシリーズ]に乗せるとタンクガ不安定になり倒れる恐れがございます。

段積みできる底形状

パッキン

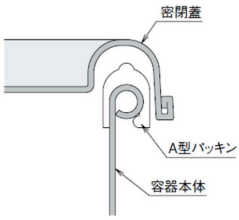

A型
容器縁にかぶせてセットします。
A型パッキンは標準品です。

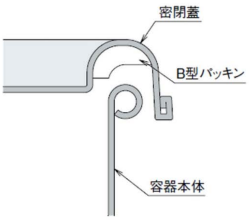

B型
蓋の溝に取り付けます。
B型パッキンはオプション品です。

積重ね式密閉容器（取手タイプ）〔CTH-STA〕

型式	容量Ｌ	重量Kg	内径	底径	容器外径	最大幅	全高	取手高	クリップ	板厚
CTH-STA-24	１０	２．２	２４０	２１０	２５４	３１５	２６９	４１	３	０．７
CTH-STA-30	２０	３．３	３００	２７０	３１６	３８０	３２８	５６	３	０．８
CTH-STA-36	３６	５．３	３６０	３３０	３７８	４６９	３８８	５２	４	０．９
CTH-STA-43	６５	８．２	４３０	４００	４５２	５４８	４７８	８２	４	１．０

単位mm／価格円

積重ね式密閉容器（吊り下げタイプ）〔CTB-STA〕

型式	容量Ｌ	重量Kg	内径	底径	容器外径	最大幅	全高	容器高	クリップ	板厚
CTB-STA-24	１０	２．３	２４０	２１０	２５４	３００	４４２	２６９	３	０．７
CTB-STA-30	２０	３．５	３００	２７０	３１６	３６２	５０５	３２８	３	０．８

単位mm／価格円

積重ね式密閉容器（テーパー付）

● 中身が空の際にも積重ねが出来るように、テーパー型になっています。

TP-CTH-STA

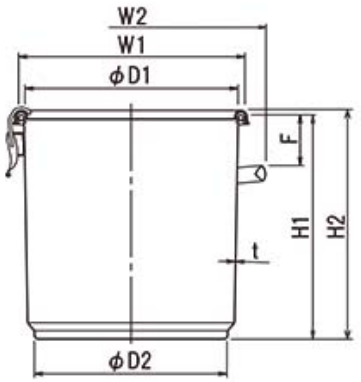

TP-CTH-STA

仕様

容器本体・・・・・・SUS304
蓋・・・・・・・・・SUS304
取手・・・・・・・・SUS304
キャッチクリップ・・SUS304
パッキン・・・・・・シリコンゴム（食品衛生法適合品）

表面処理：内外面バフ研磨
使用条件：大気圧（加減圧不可）

※容器運搬用台車[KMシリーズ]に乗せるとタンクガ不安定になり倒れる恐れがございます。
※積重ね使用時はパッキンを外してください。

積重ね式密閉容器テーパー付（取手付）〔TP-CTH-STA〕

型式	容量L	重量Kg	内径	底径	容器外径	最大幅	全高	取手高	クリップ	板厚
TP-CTH-STA-24	１０	２．０	２４０	２１０	２５４	３１２	２６１	６６	３	０．６
TP-CTH-STA-30	２０	３．１	３００	２７０	３１６	３７７	３２０	７１	３	０．７
TP-CTH-STA-36	３５	４．８	３６０	３３０	３７７	４６５	３７８	１００	４	０．８
TP-CTH-STA-39	４５	５．５	３８７	３６０	４０６	４９２	４２２	１２５	４	０．８
TP-CTH-STA-43	６５	７．６	４３０	４００	４５２	５４３	４９１	１２５	４	０．９

単位mm／価格円

積重ね式密閉容器テーパー付（吊り下げタイプ）〔TP-CTB-STA〕

型式	容量L	重量Kg	内径	底径	容器外径	最大幅	全高	クリップ	板厚
TP-CTB-STA-24	１０	２．１	２４０	２１０	２５４	３００	４３４	３	０．６
TP-CTB-STA-30	２０	３．２	３００	２７０	３１６	３６２	４９７	３	０．７

単位mm／価格円

医薬品保管容器〔PST〕

原料粉末、中間製品の保管を目的とした、医薬品製造の専用容器です。
耐食性、耐酸性、耐孔食性が向上したSUS316L材を使用しています。
容器内面には電解研磨を施し、耐食性とバフ粉の除去を含め洗浄性を向上させています。
〔検査成績書〕〔材料証明書〕〔電解研磨証明書〕が付属します。

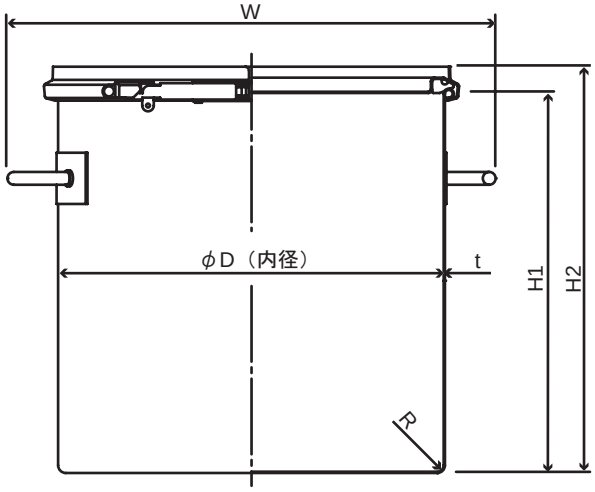

容器縁巻き部（カール）を全周溶接して隙間をなくしています。溶接部は非常に滑らかな溶接となっています。

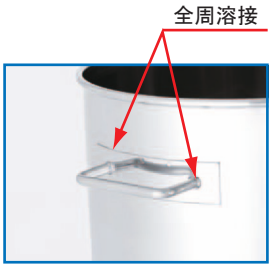

丸棒取っ手を採用しています。溶接部は、カール部同様、全周溶接をしている為、水や粉が溜まったりしません。

POINT

■電解研磨の特長

●洗浄効果
●清掃性の向上
●耐食性の向上
●表面からの金属イオンの溶出が殆どありません。

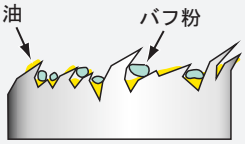

バフ研磨表面

■ステンレス表面イメージ図

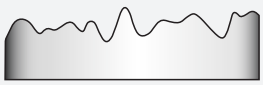

電解研磨表面

仕様
容器本体■SUS316L
丸棒取手■SUS304
蓋■SUS316L
レバーバンド■SUS304
パッキン■シリコンゴム
表面処理■内面バフ研磨後電解研磨
外面バフ研磨
使用条件■大気圧（加減圧不可）
付属書類■検査成績書、材料証明書
電解研磨証明書

型式	容量L	内径D	高さH1	全高H2	全幅W	板厚t
PST-10	10	240	240	257	314	1.0
PST-20	20	300	300	317	381	1.0
PST-36	36	360	360	376	446	1.0
PST-45	45	387	390	407	474	1.0
PST-65	65	430	450	466	519	1.0
PST-80	80	470	470	486	561	1.2
PST-100	100	470	600	616	561	1.2

長さの単位は（mm）

洗浄性を重要に考えたタンク
医薬品の貯蔵、搬送に

サニタリータンク

タンクのフチのカール部分を全周溶接溶接してコンタミが溜まらないようにしてあります。
取っ手は、丸棒を使用し、溶接部は、全周溶接し、仕上げています。

容量	コード	内径mm	高さmm	厚さmm
１０Ｌ	２４	２４０	２４０	1.0
２０Ｌ	３０	３００	３００	1.0
３５Ｌ	３６	３６０	３６０	1.0
４５Ｌ	３９	３８７	３９０	1.0
６５Ｌ	４３	４３０	４５０	1.0
１００Ｌ	４７Ｈ	４７０	６００	1.2
１５０Ｌ	５６５	５６５	６００	1.5
２００Ｌ	５６５Ｈ	５６５	９００	1.5

標準タンク

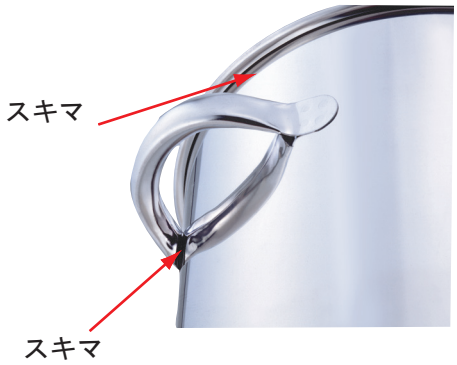

	コード	仕様
材質	０４	ＳＵＳ３０４
	６Ｌ	ＳＵＳ３１６Ｌ
仕上げ	ＢＦ	内外バフ研磨＃３２０相当
	ＥＰ	内面電解研磨、外面バフ研磨＃３２０相当

容量サイズ　材質　仕上げ

サニタリータンク　ＳＭＡ－３０－６Ｌ－ＥＰ

ＳＵＳ３１６Ｌ仕様の場合も、取っ手、レバーバンドの材質は、ＳＵＳ３０４です。

製品検査書、電解証明書、材料証明書を付属書類を添付することも対応出来ます。

ボトル

PS

ボトル（細口）

型式	容量L	内径	全高	口径	ネジサイズ	板厚	価格
PS-6	0.2	60	124	28	Tr38（P2）	1.0	18，400
8	0.5	80	165	28	Tr38（P2）	1.0	19，600
10	1	100	206	41	Tr50（P2）	1.0	20，900
12	2	120	258	41	Tr50（P2）	1.0	22，800
18	5	180	319	41	Tr50（P2）	1.0	29，200
22	10	220	386	41	Tr50（P2）	1.0	35，500

単位mm／価格円

●材質：SUS304（キャップSUS303）
●パッキン材質：PTFE
●仕上：外面バフ研磨
内面酸洗

●ＰＳシリーズの特長
薬品や、外気を嫌うもの等の保存に適したボトルです。
硝子瓶と違い、割れる心配がございません。キャップは、台形ネジになっておりますので開がスムーズに行えます。

PSW

広口ボトル

型式	容量L	内径	全高	口径	ネジサイズ	板厚	価格
PSW-12	2	120	219	91	Tr100（P4）	1．2	59，900
16	5	160	312	91	Tr100（P4）	1．2	65，000
21	10	210	377	91	Tr100（P4）	1．2	70，100

単位mm／価格円

●ＰＳＷシリーズの特長
ＰＳボトル同様に薬品や、試薬などを保存する容器です。
口径（φ９１）を大きく取る事により、投入物の出し入れが比較的容易に行えます。また内面も、バフ研磨が施されております。
●材質：ＳＵＳ３０４（キャップＳＵＳ３０３）
●パッキン材質：テフロン（ゴアテックス）
●仕上：バフ研磨（内外）

PSH

フェルール式ボトル（広口）

型式	容量L	内径	高さ	口径	ﾌｪﾙｰﾙｻｲｽﾞ	板厚	価格
PSH-12	2	120	235	97.6	4S	1.2	46，100
16	5	160	320	97.6	4S	1.2	51，800
21	10	210	370	97.6	4S	1.2	57，600

単位mm／価格円

●ＰＳＨシリーズの特長
薬品や、外気を嫌うもの等の保存、運搬に適したボトルです。
内面も研磨されておりますので、より滑らかな仕上りになっております。
●材質：ＳＵＳ３０４
●パッキン材質：シリコン
オプションにて、テフロン/バイトン/ＮＢＲ/ＥＰＤＭ対応可能です。
●仕上：バフ研磨（内外）

Ⅰ－⑫　窓付密閉タンク

窓付密閉タンク（アクリル窓・シリコンパッキンＰ付）

コード	容量　Ｌ	内径×高さ	可視	価格
ME－　7	7	Φ210×210	Φ120	31，000
10	10	Φ240×240	Φ143	41，000
20	20	Φ300×300	Φ183	53，000
36	36	Φ360×360	Φ213	69，000
65	65	Φ430×450	Φ273	92，000

価格円

●材質：タンク、蓋、取手パチン錠・・・ＳＵＳ３０４
窓　・・・アクリル
パッキン　・・・シリコン

窓付密閉タンク（耐熱硝子・シリコンパッキンＰ付）

コード	容量　Ｌ	内径×高さ	可視	価格
MEG－10	10	Φ240×240	Φ143	
20	20	Φ300×300	Φ183	
36	36	Φ360×360	Φ213	
65	65	Φ430×450	Φ273	

価格円

●材質：タンク、蓋、取手パチン錠・・・ＳＵＳ３０４
窓　・・・耐熱硝子
パッキン　・・・シリコン

窓付密閉タンク（ポリカーボネート・シリコンパッキンＰ付）

コード	容量　Ｌ	内径×高さ	可視	価格
MEP－10	10	Φ240×240	Φ143	
20	20	Φ300×300	Φ183	
36	36	Φ360×360	Φ213	
65	65	Φ430×450	Φ273	

価格円

●材質：タンク、蓋、取手パチン錠・・・ＳＵＳ３０４
窓　・・・ポリカーボネート
パッキン　・・・シリコン

ＡＦ　透明アクリル蓋付密閉タンク

コード	タイプ	容量　Ｌ	内径×高さ	価格
CTH－24－AF	取手タイプ	10	Φ240×240	33，000
CTH－30－AF	取手タイプ	20	Φ300×300	37，900
CTH－36－AF	取手タイプ	36	Φ360×360	52，500
CTB－24－AF	吊下げタイプ	10	Φ240×240	34，200
CTB－30－AF	吊下げタイプ	20	Φ300×300	39，200

価格円

コード	タイプ	価格
AF－24	アクリル蓋	20，000
AF－30	アクリル蓋	21，600
AF－36	アクリル蓋	27，700

価格円

透明アクリルの蓋をセットした密閉タンクです。
タンクの中身がよく見えます。
使用温度　-40℃～60℃
溶剤のペーパーに触れる場合は、使用不可です。

南京錠付密閉容器〔CTLK〕

第三者の接触防止、無断使用の防止になります。
移動時の衝撃によるレバーバンドの脱落防止になります。

●施錠はレバーバンドの
フックの穴に差し込むだけです。

型式	容量L	内径D	高さH	価格 円
CTLK-24	10	240	240	25, 200
CTLK-27	15	270	270	27, 000
CTLK-30	20	300	300	28, 900
CTLK-33	25	330	330	35, 500
CTLK-36	36	360	360	41, 700
CTLK-39	45	387	390	46, 400
CTLK-39H	50	387	480	
CTLK-43	65	430	450	53, 800
CTLK-43H	70	430	480	
CTLK-47	80	470	470	65, 200
CTLK-47H	100	470	600	68, 800

長さの単位は（mm）

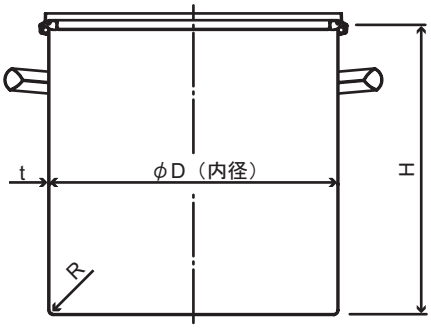

鍵と錠

仕様
ＣＴＬ容器 ■SUS304
レバーバンド■SUS304
パッキン ■シリコンゴム（食品衛生法適合品）
南京錠 ■真鍮
表面処理 ■内外面バフ研磨
使用条件 ■大気圧（加減圧不可）

リブ付密閉容器〔CTL-R〕

リブは反転リフターへ取付時に滑り止めになります。
排出シュートとセットで反転排出容器になります。
容器の強度が上がります。

型式	容量L	内径D	高さH1	板厚t	重量Kg
CTL-R-39H	50	387	476	0.9	8.2
CTL-R-43H	70	430	516	1.0	10.8
CTL-R-43	65	430	446	1.0	8.2
CTL-R-47	80	470	466	1.2	10.8
CTL-R-47H	100	470	596	1.2	12.5
CTL-R-565	150	565	596	1.2	18.3
CTL-R-565H	200	565	896	1.2	23.2

注意：規格品流用の為、実容量は異なります。
お問合せ下さい。

長さの単位は（mm）

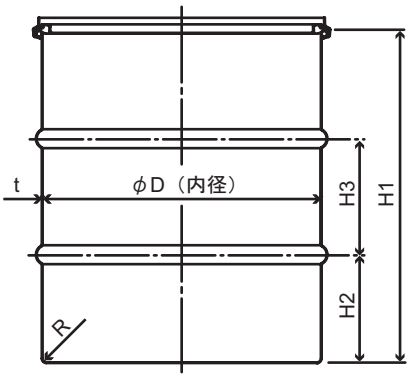

※H2と3の寸法については任意です。

リブ加工

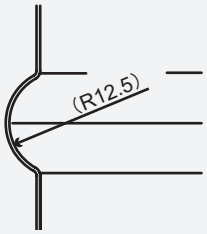

容器自体を成形。容器の外側に向けて膨らませています。

仕様
蓋・容器 ■SUS304
レバーバンド■SUS304
パッキン ■シリコンゴム
表面処理 ■内外面バフ研磨
使用条件 ■大気圧（加減圧不可）

使用例

排出シュート

PTFEパッキン付保存容器〔CTH-PTFE〕

ゴムパッキンを侵す溶剤が保存出来ます。
PTFEは汚れにくく、汚れが落ちやすく、洗浄が簡単です。

型式	容量L	内径D	高さH	クリップ	価格　円
CTH-PTFE-21	7	210	210	3	40, 100
CTH-PTFE-24	10	240	240	3	47, 000
CTH-PTFE-30	20	300	300	3	60, 800
CTH-PTFE-36	36	360	360	4	74, 600

その他の容量（サイズ）については別途お問合せ下さい。長さの単位は（mm）
4L, 15L, 25L, 45L, 50L, 65L, 70L, 80L, 100Lの容量もございます。

仕様
CTH容器■SUS304
パッキン■PTFE
表面処理■内外面バフ研磨
使用条件■大気圧（加減圧不可）

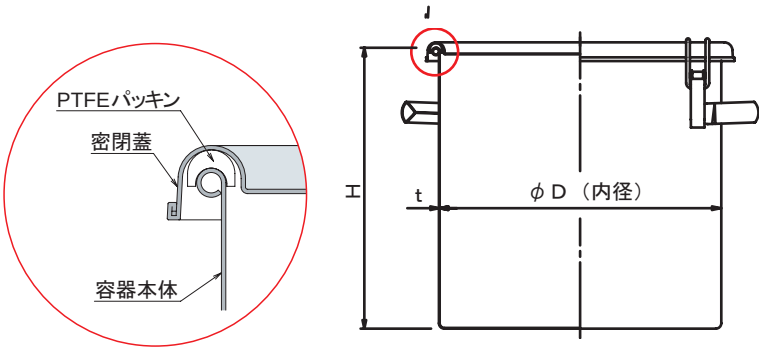

注意：ゴム系のパッキンより密閉性は劣るなど
デメリットもございます。

カラーパッキン付密閉容器〔CTH〕

パッキンの色（赤、青、緑）による識別が出来ます。
内容物に合わせて、パッキンの色を変えられます。

型式	容量L	内径D	高さH	板厚t	クリップ	価格
CTH-18	4	180	180	0. 7	3	13, 300
CTH-21	7	210	210	0. 7	3	16, 000
CTH-24	10	240	240	0. 7	3	16, 100
CTH-27	15	270	270	0. 8	3	20, 400
CTH-30	20	300	300	0. 8	3	20, 000
CTH-33	25	330	330	0. 8	4	27, 100
CTH-36	36	360	360	0. 9	4	30, 500
CTH-39	45	387	390	0. 9	4	37, 200
CTH-39H	50	387	480	0. 9	4	
CTH-43	65	430	450	1. 0	4	45, 500
CTH-43H	70	430	520	1. 0	4	
CTH-47	80	470	470	1. 2	5	55, 900
CTH-47H	100	470	600	1. 2	5	59, 800

長さの単位は（mm）

仕様
C T H 容 器 ■SUS304
カラーパッキン■シリコンゴム
色　■赤　青　緑
表 面 処 理 ■内外面バフ研磨
使 用 条 件 ■大気圧（加減圧不可）

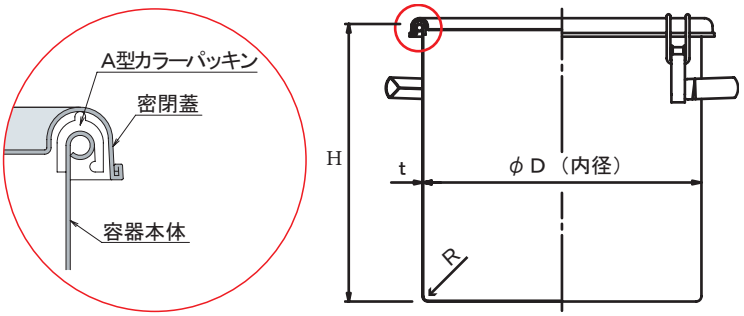

注文例

●赤色シリコンパッキン
品名■CTH-30赤色A型シリコンパッキン付き

ステンレス丸カゴ〔CB10N〕

ステンレス製の丸カゴです。
部品などを洗浄する際に使用いただけます。
規格品以外にも、特注対応可能で弊社のSTシリーズに入るように製作も出来ます。

型式	内径	高さ	網目	取手
CB10N-100	100	100	2.5	1本
150	150	150	2.5	1本
200	200	200	5.5	2本
250	250	250	5.5	2本
300	300	300	5.5	2本

長さの単位は（mm）

仕様
カ　ゴ　■SUS304

ステンレス丸カゴ〔CB10N〕

ステンレス製の角カゴです。
部品などを洗浄する際に使用いただけます。
上記の規格品以外にも、特注対応可能です。

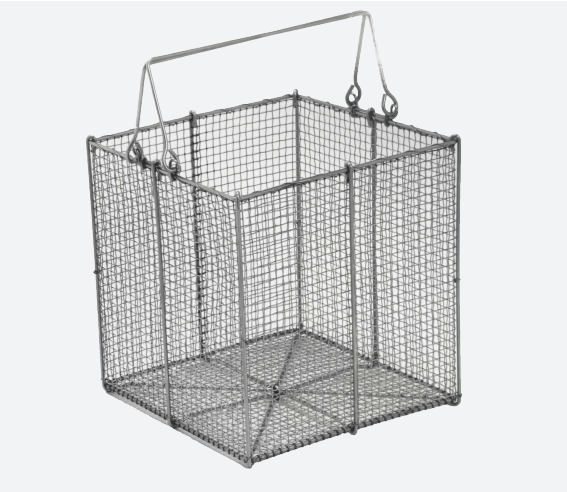

型式	縦	横	高さ	網目	取手
CB11N-100	100	100	100	5.5	1本
150	150	150	150	5.5	1本
200	200	200	200	5.5	2本
250	250	250	250	5.5	2本
300	300	300	300	5.5	2本

長さの単位は（mm）

仕様
カ　ゴ　■SUS304